AKTUALITEITEN

B.A.S.T.T. vzw
Desguinlei 66
2018 Antwerpen
(03) 238 38 56

verschijnt zes maal per jaar

verantwoordelijke uitgever
Dré Darden

NUMMER 16 / APRIL 1985

ANTWERPEN 7
GPP | 8 | 1294

De heer Guido Canfyn
Fonteinstraat 53

2200 BORGERHOUT

BASTT vzw

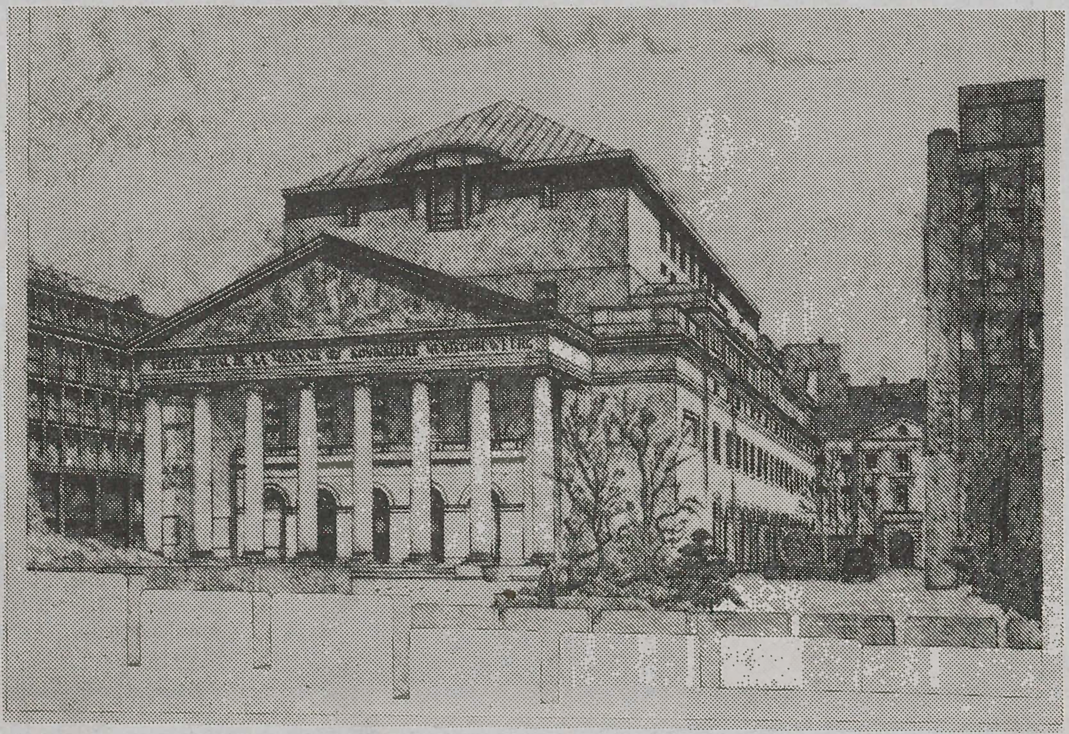

Het nieuwe uitzicht van de Muntschouwburg, vier meter hoger.

redaktie
Werner E. De Bondt
Eddy Galle
Guido Snoeck
Ria Verbergt
Roos Werckx

ARCHITEKTUURWEDSTRIJD OISTT

De architektuur-kommissie van het nederlandse O.I.S.T.T.-centrum organiseert een wedstrijd voor het ontwerpen van een klein theater.
De opgave luidt: het ontwerpen van een eenvoudig theater met 700 zitplaatsen met geringe bouwkosten.
De lokatie is een nog te bepalen plaats in Amsterdam, mogelijk aan één van de kanalen.
Er wordt gevraagd naar een theater met grote flexibiliteit dat toneel in verschillende speelvormen toelaat.
Het moet ook voor andere aktiviteiten als kongressen, vergaderingen, feesten of diners gebruikt kunnen worden.
De plaatsen van aktie kunnen zijn: de scène, de zaal, het foyer, de straat, het water.
De maximale afstand van de achterste toeschouwers tot aan de rand van de scène mag de 17 meter niet overschrijden.
Er moeten ongeveer 200 voorstellingen per jaar plaats kunnen vinden.
De inzendingen worden op 2 criteria beoordeeld, nl: de mogelijkheden van het gebouw als theater en de architektonische integratie in de ruimtelijke ordening.

De jury is als volgt samengesteld:
J.P. Gnyadovski en V.D. Kubasjov (USSR), Onno Greiner en Jan Kramer (NL), R. Ham (GB), A.L. Filoni (USA), M. Hofer (H), J. Chmiel (PL), W. Ruhnau (D) en C. Paillard (CH).
De inzendingen worden verwacht in december 1985.
In maart 1986 vergadert de jury. De 25 beste ontwerpen zullen in augustus 1986 in Amsterdam tentoon worden gesteld.
Aan de wedstrijd zijn 5 prijzen verbonden. De eerste zal een geldprijs zijn waarvan de grootte nog niet werd bepaald.
De prijzen 2 tot 5 bestaan uit studiebeurzen.

Kandidaat-deelnemers kunnen voor meer inlichtingen over deze wedstrijd terecht bij het sekretariaat van BASTT vzw.

TEATERTELEFOON

INLEIDING

Deze kring introduceert in een telefoontoestel (uitgerust met een gelijkstroombel 12V) een perfekte imitatie van een oproep.
Een bediening op afstand (tweedraads) doet het toestel bellen hij stopt enkel bij het opnemen van de hoorn? Het is bij het onder spanning brengen dat de telefoon belt.
Het is dus aangeraden een drukknop te gebruiken die in normale toestand gesloten is. Bij het indrukken van de knop is dus de voeding naar het toestel onderbroken, op het ogenblik van loslaten wordt het toestel terug gevoed en begint te bellen.

PRINCIPE SCHEMA

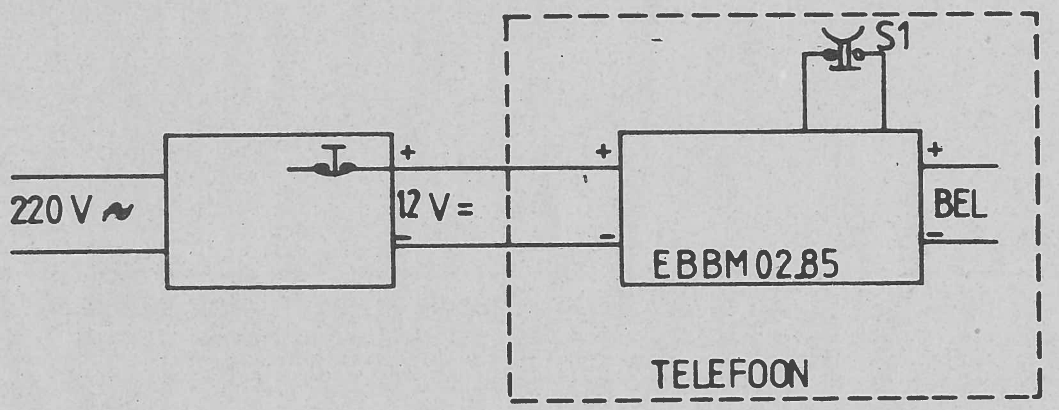

WERKING

De bijzonderste geintegreerde schakeling is IC1 (CD 4060), een binaire deler met een ingebouwde oscillator. Het zijn R5, R6, P1 en C2 die de frekwentie van de oscillator bepalen. Het volstaat P1 te regelen om de frekwentie van de bel te beinvloeden. Het kommanderende belsignaal is aanwezig op pin 14 van IC1. Het gaat verder door N5, N6, N7 om alzo toe te komen op de basis van T1, dewelke de bel voedt. Op het ogenblik dat de bel in werking is, is de logische hoogte van pin 14 nul.

SCENOGRAFIE IN VLAANDEREN IN MEXICO

Eind september gaat in Guanajuato, Mexico het "festival international Cervantino" door.
België wordt daar vertegenwoordigd door Anne-Therêsa De Keersmaeker.
In de hall van het theater wordt gedurende het festival een tentoonstelling gebracht van één der deelnemende landen. Dit jaar kreeg België deze opdracht. Er werd aan BASTT vzw gevraagd een tentoonstelling 'Scenografie in Vlaanderen' samen te stellen. Dekor- en/of kostuumontwerpers die zich kandidaat willen stellen voor een mogelijke plaats in deze tentoonstelling met een recent werk dienen uiterlijk 20 mei het sekretariaat hiervan schriftelijk op de hoogte te brengen en volgende gegevens door te spelen:

- informatie over het stuk (naam, auteur, gezelsch p, enz..)
- vorm (tekening, makette, foto, kostuum,...)
  (afmetingen, gewicht, aantal, enz...)
- foto van het werk
- foto van de ontwerper

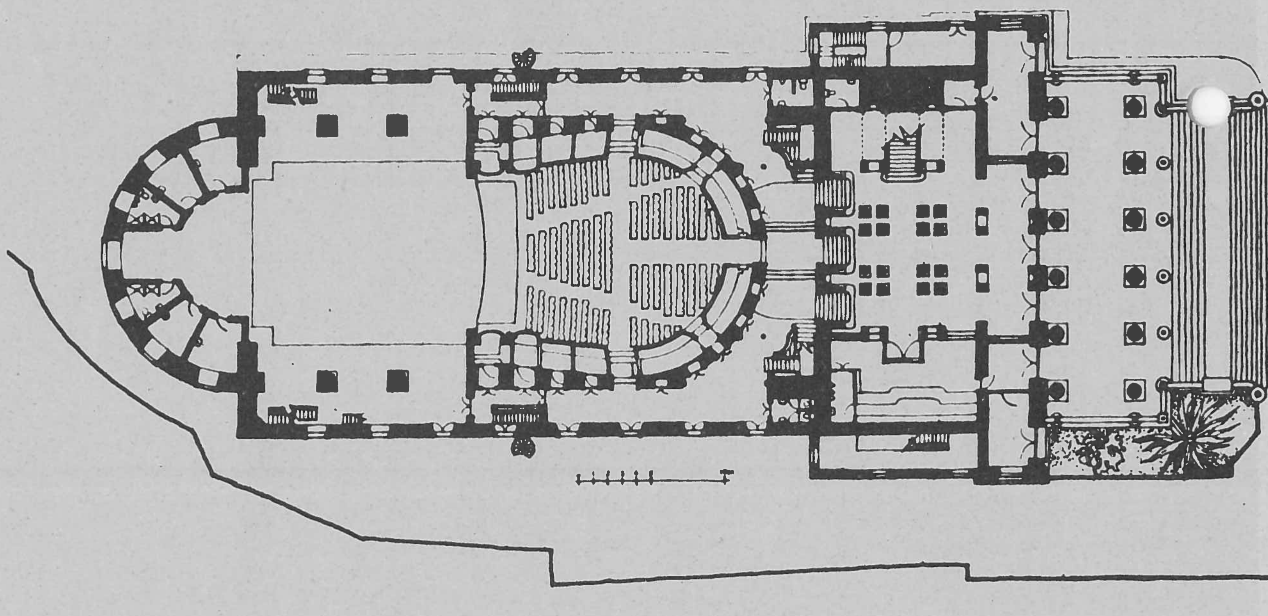

Plattegrond van het theater met expositiehall

Het doel van N5, N6, N7 gekombineerd met de FLIP-FLOP (N1 t/m N4) is het omkeren van het niveau, teneinde de bel onmiddellijk in werking te stellen.
Pin 12 van IC1 laat hem toe te oscilleren wanneer zij een logische 1 ontvangt.
Een logische 1 aan de uitgang van N4 en op hetzelfde tijdstip een logische nul aan de uitgang van N3 déblokkeert de oscillator van IC1, het omgekeerde blokkeert hem en de bel stopt.
Wanneer er een korte periode een positief niveau is aan de ingang van N1 zal de impuls in het geheugen opgenomen worden en de oscillator starten. Wanneer S1 (ingebouwde schakelaar in de telefoon) wordt bediend, zal er een logische 1 toekomen op de ingang van N2, het geheugen slaat om en de oscillator stopt. De neergelegde hoorn houdt S1 open, bij het afhaken wordt hij gesloten en de bel stopt.
Doch, bij het begin is het hoofdzakelijk C1 die dit verzekert. R1, Ré laten toe C1 zich te laden en te ontladen.
D2 heeft tot doel enkel de positieve pulsen van de kondensator te laten doorgaan. D1 verhindert dat de kondensator zich zou ontladen langs een andere weg dan N1.
R3 en R4 verzekeren alle twee een logische nul, eigen aan N1 en N2 bij afwezigheid van het kommandosignaal.
De impulskring van C1 is op zulke wijze gemaakt om het euvel van terugslag van de startdrukknop te voorkomen.

SCHEMA

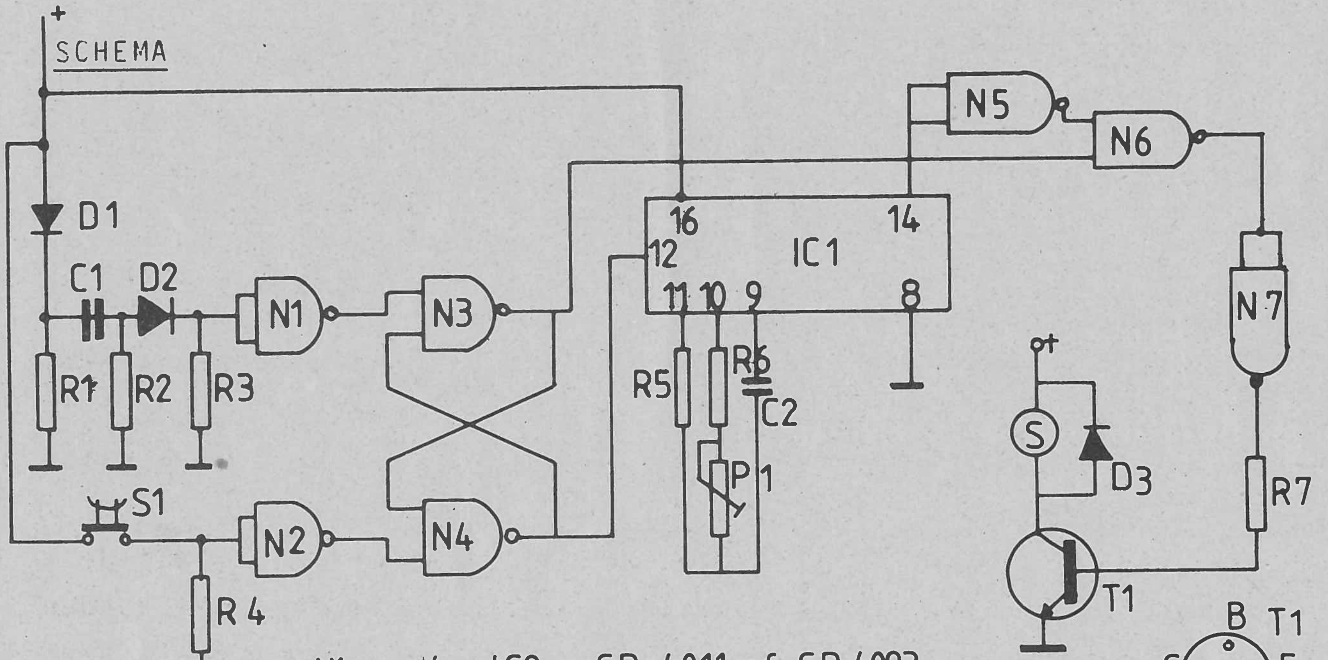

N1 ..... 4 = IC2 = CD 4011 of CD 4093
N5 ..... 8 = IC3 = CD 4011

R1 : 12 K
R2 : 10 M
R3 : 4,7 M
R4 : 4,7 M
R5 : 330 K
R6 : 100 K
R7 : 10 K

P1 : 100 K miniatuur (rechtstaande)

IC1 : CD 4060
IC2 : CD 4011 of CD 4093
IC3 : CD 4011

C1 : 15 mF MKH
C2 : 47 mF MKH

D1 : 1N4148
D2 : 1N4148
D3 : 1N4007

S1 : OPEN KONTAKT TELEFOON

BOVENAANZICHT

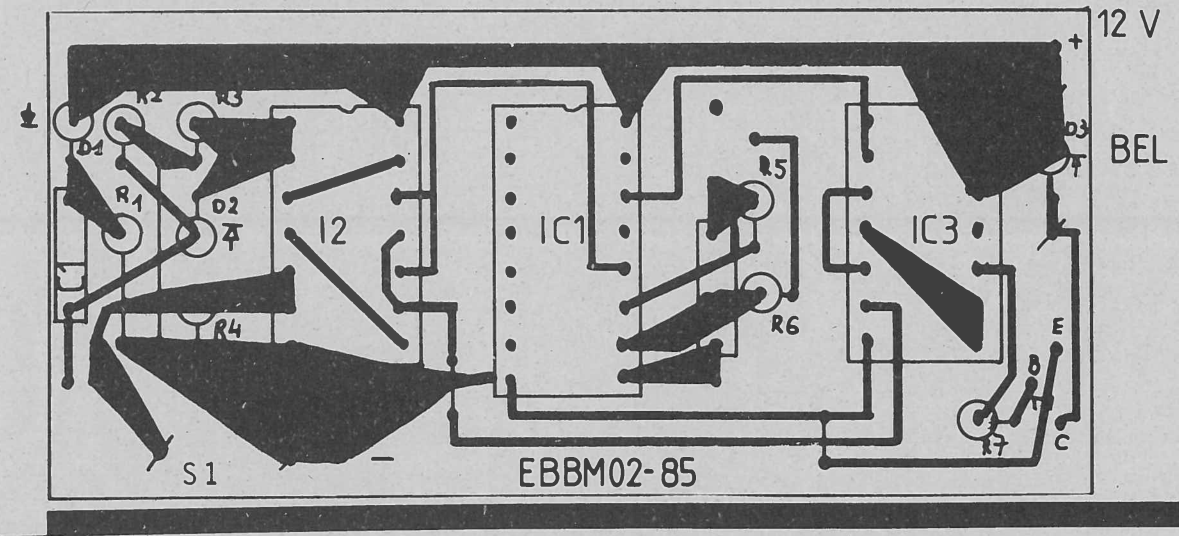

GEDRUKTE SCHAKELING

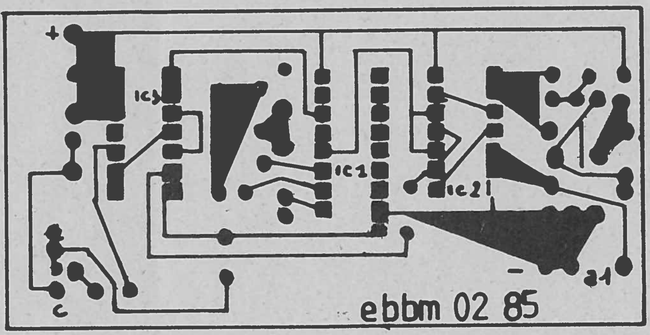

KONTAKTADRES

B. Michiels
Merksems Kamertheater
Ter Lindenhofstraat 204
2060 Merksem
(03) 645 34 51

Falco

Willem Van Vlaenderen
Kastanjeboomstraat 17
B 8000 BRUGGE
Tel 050/33 82 60

Wij zijn Benelux-invoerder van de MJL - dimmersystemen.

6 x 1000 w	1 preset	18.400 Fr
12 x 2000 w	2 preset	74.000 Fr
18 x 2000 w	2 preset	109.400 Fr

Prijs op 1 december 1984, BTW inb.
bevat konsole + stuurkabels + packs

Een kommunikatie tussen
lichttechnieker en projektor ...

OM VAN TE DROMEN

door Willem Van Vlaenderen

Er is natuurlijk een hele evolutie geweest tussen de tijd dat de inspeciënt rondging om de petroleumlampen aan te steken en de huidige dimmer-systemen. Laatst droomde ik dat ik de specifikaties in handen had van een pas geinstalleerd kontrolesysteem.

Het systeem regelde niet alleen de lichtsterkte van de lamp, maar kontroleerde tevens de grootte, vorm en kleur van de lichtbundel (kleurmenging gebeurde zoals in een kop van een kleurenvergroter). Zonder hulp van iemand die als een aapje van de éne projektor naar de andere slingerde kon ik gewoon zeggen: "64-vol-geel plus 2-open 25". De computer herkende de stem van zijn meester en veranderde de betreffende spot.

De computer gaf niet alleen informatie aan de schijnwerpers; hij kreeg ook informatie terug. Op het scherm kwam de melding dat een zekering, dimmerkaart of lamp kapot was. De computer wist ook dat hij moest overgaan op een reserve spot die in dezelfde lampengroep staat ... ik zat in een zetel !!!

Ook de verbouwing aan het theatergebouw viel mee. Elke schijnwerper bevatte zijn eigen demultiplexer en dimmerkaart. De dimmer zoemde niet als een bijenkorf en was storingsvrij. Die metersbrede kabelbundel die uit de dimmerskast vertrok (het was als een groot rangeerstation dat al zijn sporenbundels naar al de uithoeken van het land stuurde) mocht nu ook wegvallen, want elke lampengroep kreeg één kloeke kabel toegewezen. Ook die 1000-aderige stuurkabel werd vervangen door één enkele coaxkabel die het ganse gebouw rondliep. Een spotje bijplaatsen was maar een prikje in de coax; de ingebouwde de-multiplexer wist wel welke kommando voor zijn lamp bedoeld was ...

CENTRE D'AIDE TECHNIQUE ET
DE FORMATION THEATRALES

113, Rue Royale Sainte Marie
1030 Bruxelles

Tél.: 242.99.73

C. B. 068-2031637-96

Bruxelles, le

STAGE DE SCENOGRAPHIE GUY-CLAUDE FRANCOIS
en co-production avec les Halles de Schaerbeek.

Formulaire d'inscription : à retourner au C.A.T.F.T.)

Je Sousssigné (e)
m'engage à assister à l'entièreté du stage de Guy-Claude François organisé par le Centre d'Aide Technique et de Formation Théâtrale, du lundi 6 mai au samedi 11 mai 1985, ceci aux conditions suivantes:

Le Centre d'Aide Technique et de Formation théâtrales garantit le stage qui se déroulera pendant la période précitée aux Halles de Schaerbeek, rue Royale Ste Marie, 22 à 1030 Bruxelles.
(horaire à préciser)

Pour participer à ce stage, il est proposé une somme de 4.500 FB, qui sera versée à la signature du présent contrat de stage, par virement au compte bancaire de l'A.S.B.L. Centre d'Aide Technique et de Formation Théâtrales n° 068-2031637-96, avec pour mention : stage de scénographie G.C.F..

Aucun remboursement ne sera effectué.

Le nombre de participants étant limité, nous vous demandons de renvoyer ce contrat au C.A.T.F.T., le plus rapidement possible, dernier délai 6 avril 85.

Le matériel pratique, (Papier, crayon etc.) est à charge du stagiaire.

Le participant est avisé que l'organisateur du stage n'est nullement responsable des accidents se produisant durant le déroulement du stage. Il est donc invité à prendre les mesures nécessaires pour être couvert en matière d'assurance en fonction de cette situation.

Le Stagiaire.

Yolande ROOSEN.
Directrice.

L participant(e)

Adresse:
et n° de tél.

Prière de joindre à votre réservation un curriculum vitae. Merci.

Och jong, kon die droom maar uitkomen.
Zowel ekonomisch als artistiek zou zo'n systeem efficiënt zijn. Technisch zijn alle zopas vertelde toestanden perfekt mogelijk: stappenmotoren, UART-IC's en computersystemen ... alles is klaar.
We moeten nu enkel maar wachten op de fabrikant van bestuurbare projektoren en ... op het bijzonderste: een NORM !!!

twin design

" Opgelet voor de start van het nieuwe theaterseizoen.
Gelieve ons reeds einde mei hiervoor te kontakteren.
Ons jaarlijks verlof is onherroepelijk vastgelegd vanaf 13 juli tot en met 11 augustus. "

TWIN DESIGN

DEKORBOUW

Herdersstraat 18 / 2700 Sint-Niklaas
Tel. 03-776 44 07

CENTRE D'AIDE TECHNIQUE ET
DE FORMATION THEATRALES

—

113, Rue Royale Sainte Marie
1030 Bruxelles

Tél.: 242.99.73 : Contact Carole BONBLED

—

C. B. 068-2031637-96

—

Bruxelles, le 12 février 1985.

GUY-CLAUDE FRANCOIS DU 6 AU 11 MAI AU CENTRE D'AIDE TECHNIQUE ET DE FORMATION THEATRALES EN CO-PRODUCTION AVEC LES HALLES DE SCHAERBEEK.

Un stage de scénographie se donnera du 6 au 11 mai prochain aux Halles de Schaerbeek à l'initiative du Centre d'Aide Technique et de Formation Théâtrales. Il sera dirigé par le scénographe Guy-Claude François, bien connu en Belgique pour ses collaborations avec l'Atelier Théâtral de Louvain-La-Neuve (" Les Trois Soeurs" de Tchékov, " Le Misanthrope " de Molière) et pour ses réalisations au Théâtre du Soleil et à la Cartoucherie de Vincennes qu'occupe Ariane Mouchkine (" 1789", " Richard III", " Henri IV", " Méphisto", " La nuit des Rois", " Molière").
Guy-Claude François est par ailleurs réputé mondialement, puisqu'en plus de ces réalisations à Paris et en France - (restauration de la Salle du Palais des Papes à Avignon) - il s'est déplacé à la Scala de Milan, en Suède, en Californie...

Le stage permettra aux professionnels des arts du spectacle de s'initier ou de se recycler en scénographie sur le thème de " la réhabilitation et de la reconversion des Halles de Schaerbeek en un lieu destiné à recevoir des spectacles de création ou des spectacles accueillis".

Les inscriptions se feront sur base du curriculum vitae. - - - - - - Si vous vous sentez concernés par ce stage ou si vous avez déjà posé votre candidature, nous vous demandons de nous renvoyer le formulaire d'inscription ci-joint et de remplir en même temps les conditions de paiement.

Yolande ROOSEN
Directrice du Centre.

MEDEDELINGEN

De Koninklijke Muntschouwburg
Leopoldstraat 4 / 1000 Brussel
werft aan:

één chef-accessoirist

Kandidaten dienen zich in verbinding te stellen met de heer Henri Oeschlin, technisch direkteur van de Koninklijke Muntschouwburg op het nummer aldaar: (02) 217 22 11

Teatergroep CAROUSSEL wenst ervaren teater-technicus aan te werven, liefst met enige jaren ervaring in het vak.
Kolveniersburgwal 131 / 1011 KD AMSTERDAM
Er worden ± 140 voorstellingen per seizoen gespeeld waarvan 30 in eigen teater.
Meer inlichtingen bij Gerard Mulder: Tel.00 31 20/248 473

In AKTUALITEITEN nr 14 op bladzijde 10 berichtten wij u de scenografie-stage onder leiding van Guy-Claude François in Schaarbeek.
Kandidaten onder u vinden op voorgaande pagina's inlichtingen en een inschrijvingsformulier.

UNIFORMEN KOSTUMIER
J. WILLAERT - ALGOET
BRANDVRIJE FRIEZEN EN POTEN
KOSTUMERING SCHOENEN BOTTEN HOEDEN
Oude Kalsijde 2 - 8748 Desselgem Tel. (056) 71 28 40

DATA

12 en 13 april : Spektakelbeurs BREDA Nederland

25 en 26 april : ROSCO seminarie (plaatsen bespreken)

25 april vooral belangrijk voor fotografen, realisators, scenografen, maquilleurs, regisseurs, accessoiristen. Demonstratie en uitleg over het gebruik van kleurfilters en verf en dekoratiemateriaal

26 april belangrijk voor spektakel en schouwburg: scèneverlichting, effekt van kleurfilters, materieel voor dekoratie

Sprekers: J. Hall (Rosco Europa)
Michael Bartlett-Judd
(Lighting Director, designer)
Tel.: (02) 230 49 36

10 tot 14 mei : Fachtagung VDSM LEINFELDEN ECHTERDINGEN nabij Stutgart West Duitsland

27 en 28 mei : Teatertechnische dagen ADB / Controlux Stadsschouwburg UTRECHT Nederland

7 tot 12 juni : TV beurs MONTREUX Zwitserland

17 tot 19 juni : OISTT zitting met teatertechnische vakbeurs Staatsopera BUDAPEST Hongarije

Spoorwegstraat, 30 8200 Brugge
tel. 050-38 46 95

maillots pavlova
P.V.B.A.

Maillots voor: turnen, ballet, toneel, ritmiek, schaatsen, show, enz...

Alles gemaakt in eigen atelier
Naar Uw of ons ontwerp
Vulstukken voor bulten, buikjes, enz...
Bezoek vrijblijvend onze verkoopsruimte
Open: maandag t/m zaterdag van 9u tot 18u

Ghigny

THEATER TEXTIEL

DANS TAPIJT

PVC CYCLORAMA

PVC SCHERMEN

SPECIALE EFFEKTEN

ENZOVOORT...

RUE DE GENVAL 20 - 1301 BIERGES (WAVRE)
BELGIQUE/BELGIE - E 40 (exit Rosières)
Tel. (02) 653.11.64 - 653.06.08
(Intern. 32.2.6531164 - 6530608)
Telex 65585 Ghigny B